Palazzo® M8

Nenngrösse cm	Seiten-abstand cm	Grundfläche m^2	Schieber Distanz cm	Schliess-höhe cm	Durchgangs-höhe cm	Gesamthöhe cm	Höhe offen cm	empfohlenes Sockel-gewicht kg	Fundament 40 – 50 cm hoch cm	max. zul. Windg. offen, **km/h** (windkracht)
A	**AS**	**B**	**D**	**E**	**F**	**G**	**H**		**C**	
Ø 450	415	14.3	70	145	210	385	305	230	100 x 100	70 (8)
Ø 500	460	17.7	80	135	210	400	315	230	100 x 100	65 (8)
Ø 550	510	21.4	90	135	210	420	325	430	120 x 120	60 (7)
Ø 600	555	25.5	70	120	210	435	330	430	125 x 125	50 (6)
Ø 600*	580	27.0	70	120	210	435	330	430	125 x 125	60 (7)
Ø 650*	630	31.7	85	110	210	455	340	430	135 x 135	55 (7)
Ø 700*	675	36.8	65	95	210	460	340	580	135 x 135	50 (6)
Ø 750*	725	42.2	75	90	210	475	350	-	150 x 150	45 (6)
450 x 350	-	15.8	80	120 / 170	210	415	325	230	100 x 100	55 (7)
500 x 400	-	20.0	90	95 / 178	210	430	330	430	100 x 100	50 (6)
600 x 500	-	30.0	75	85 / 198	210	485	345	430	135 x 135	45 (6)
400 x 400	-	16.0	85	120 / 200	210	415	320	230	100 x 100	60 (7)
450 x 450	-	20.3	90	110 /180	210	435	335	430	120 x 120	55 (7)
500 x 500	-	25.0	80	100 / 200	210	460	345	430	120 x 120	45 (6)
500 x 500*	-	25.0	55	95 / 180	210	470	345	430	125 x 125	55 (7)
550 x 550*	-	30.3	70	80 / 170	210	480	350	430	135 x 135	50 (6)
600 x 600*	-	36.0	65	65 / 165	210	500	355	580	135 x 135	45 (6)

* 12-teilig
Die angegebenen Masse sind gerechnete Mittelwerte und können am Produkt leicht abweichen (± 2 % ± 5 cm).

Bei mehreren Schirmen ist ein Mindestabstand von 20 cm zwischen zwei Schirmen,
sowie auch zu Wänden einzuhalten.

Das Öffnen und Schliessen ist auch mit einer Akku-Bohrmaschine möglich. Der erforderliche Einsatz wird mit der Kurbel mitgeliefert.

Betondicke 40 – 50 cm, davon loser Deckbelag max. 10 cm Wasserabfluss.
1. Zuleitung zu Elektro-Kit, 7-adrig
2. Zuleitung zu Motor, 2-adrig

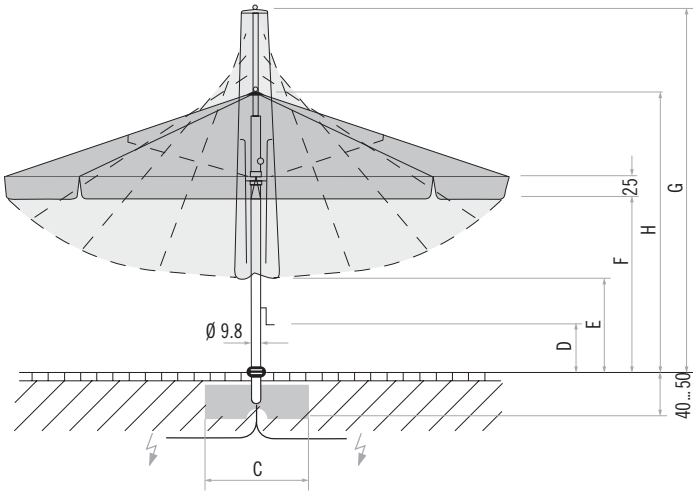

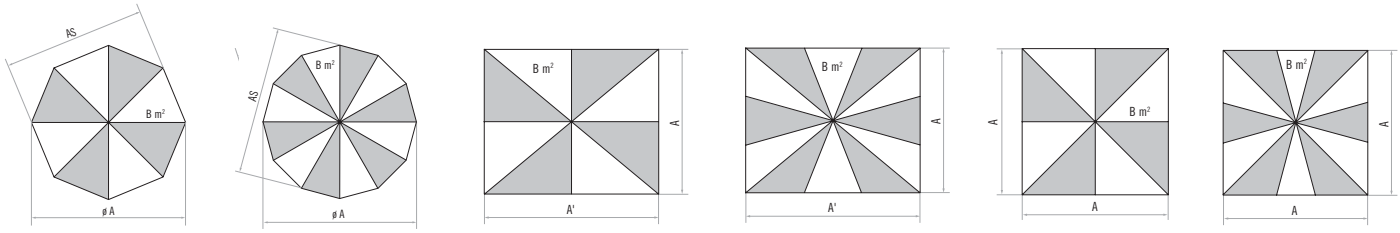

8-teilig 12-teilig 8-teilig 12-teilig 8-teilig 12-teilig