NEW

# PERGOLINO

PERGOLA & PAVILLON

## DIE FLEXIBLE UND SCHLANKE TERRASSEN-BESCHATTUNG FÜR FRISCHLUFTLIEBHABER. OB BEI SONNE ODER REGEN.

KLiNSO
Storen . Markisen . Rollladen

**056-441-5151**

www.stobag.com

STOBAG

# **PERGOLINO** P3600

Variable Konsolen-Positionierung

Automatische Tucharretierung (Stoblock)

- Sehr schlanke Konstruktion
- Hohe Montageflexibilität dank verschiebbaren Konsolen und Führungsschienen
- Integrierte Wasserrinne für seitliches Abfliessen des Regenwassers
- Hohe Tuchspannung durch automatische Tucharretierung (Stoblock)
- Einsatz bei Regen möglich mit entsprechender Neigung und zurückgespanntem, wasserabweisendem Tuch
- Verschiedene Bodenbefestigungen der Stützen (Blumentrog, Bodenhülsen, Fussplatte)
- Grosse Beschattungsfläche möglich – bis zu 6 m Ausladung

**Optionen:**

- Integrierter Wasserkanal für seitliches Abfliessen des Regenwassers.
- Dimmbare LED-Beleuchtung (Tunable White) integriert in den Führungen oder im Leitrohr.

min. 100 cm
max. 700 cm*

min. 140 cm
max. 600 cm

Stützenhöhe
max. 250 cm

*ab 601 cm mit 3 Führungsschienen

CLASS 3 BEAUFORT 6

Technische Massangaben in Millimeter

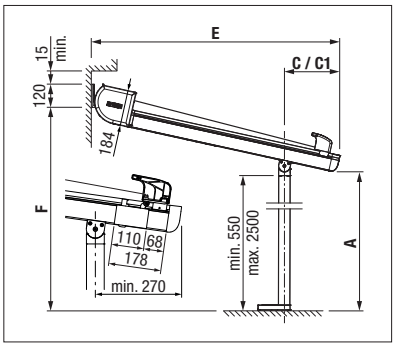


**Wandmontage mit Fussplatte**

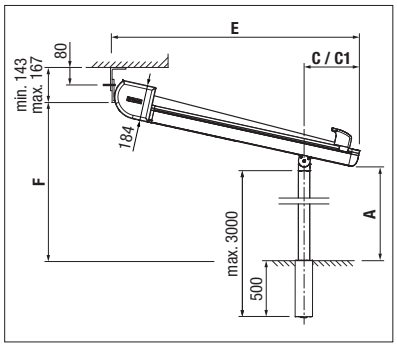


**Deckenmontage mit Bodenhülsen**

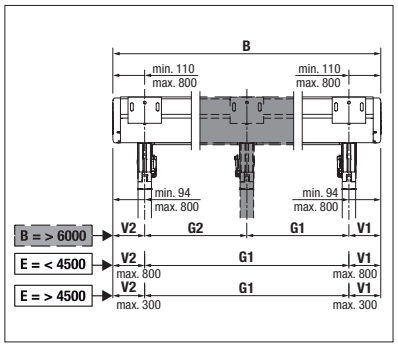


**Mit drei Führungen**

5 YEARS STOBAG WARRANTY

**REGISTRIERUNG ERFORDERLICH**

CE

EN 13561

LED-Beleuchtung

Konstante Tuchspannung

**Unsere 3D-Lösung exklusiv für Sie**

**1** STOBAG AR-App im App Store oder bei Google Play herunterladen
**2** App öffnen
**3** Kamera auf das Hauptbild vorne richten und scannen
**4** Produkt in 3D anschauen

## COLORS
Entdecken Sie die vielfältigen Möglichkeiten bei der Auswahl der Gestellfarben.

## FABRICS
Wählen Sie aus einem reichhaltigen Angebot von Stoffen und Farben.

## ELECTRICS
Mehr Komfort durch die Automatisierung, Steuerungs- und Beleuchtungssysteme.

Mehr Informationen auf www.stobag.com

STOBAG

Art.# **262371** – 2020-02 – © STOBAG – Änderungen vorbehalten. Je nach Land oder Region können technische Daten, Lieferumfang, Garantiebedingungen, Design und Verfügbarkeit von den Angaben in diesem Dokument abweichen.